VENTUM®

NASADY KOMINOWE I WENTYLACYJNE

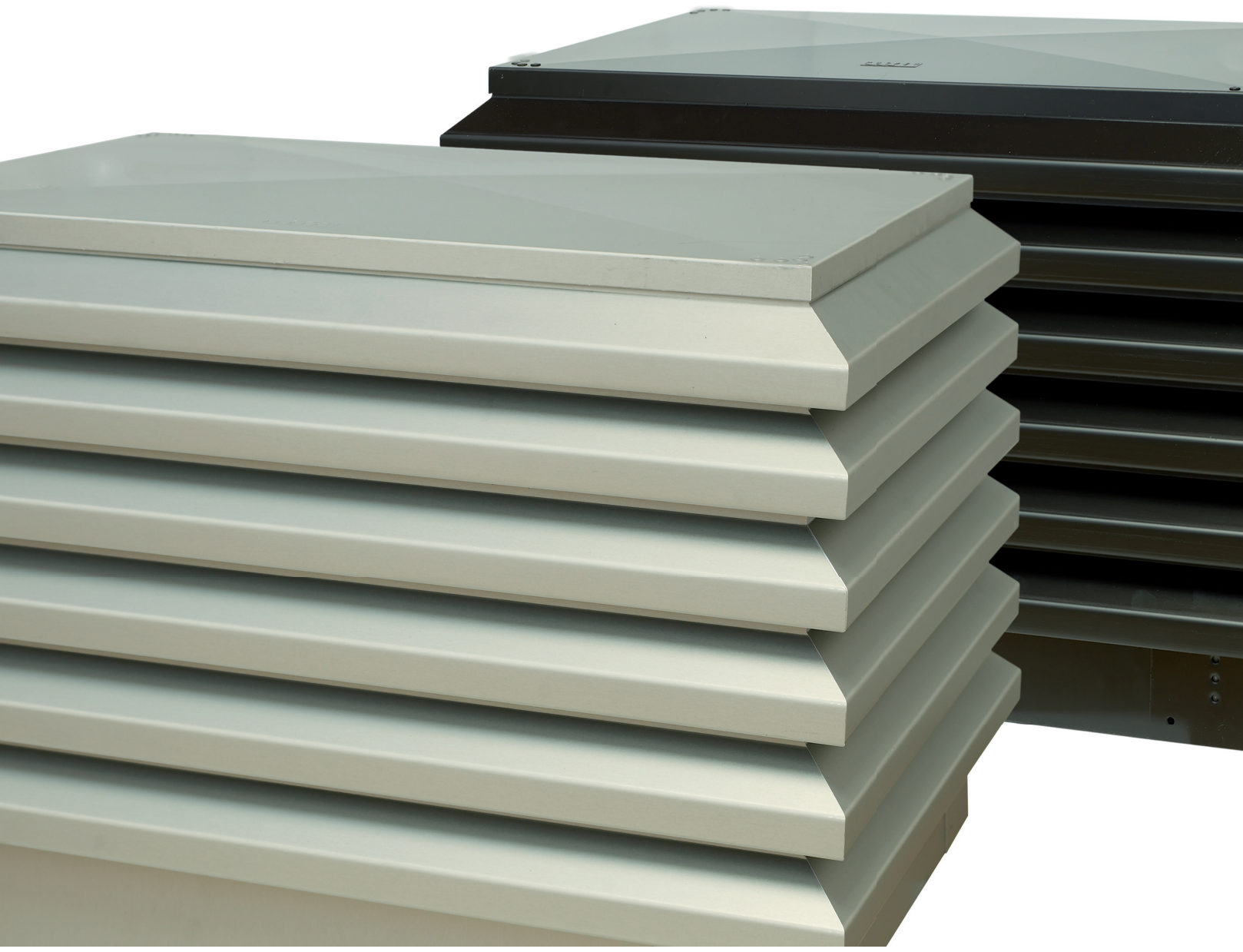

NOWY MODEL

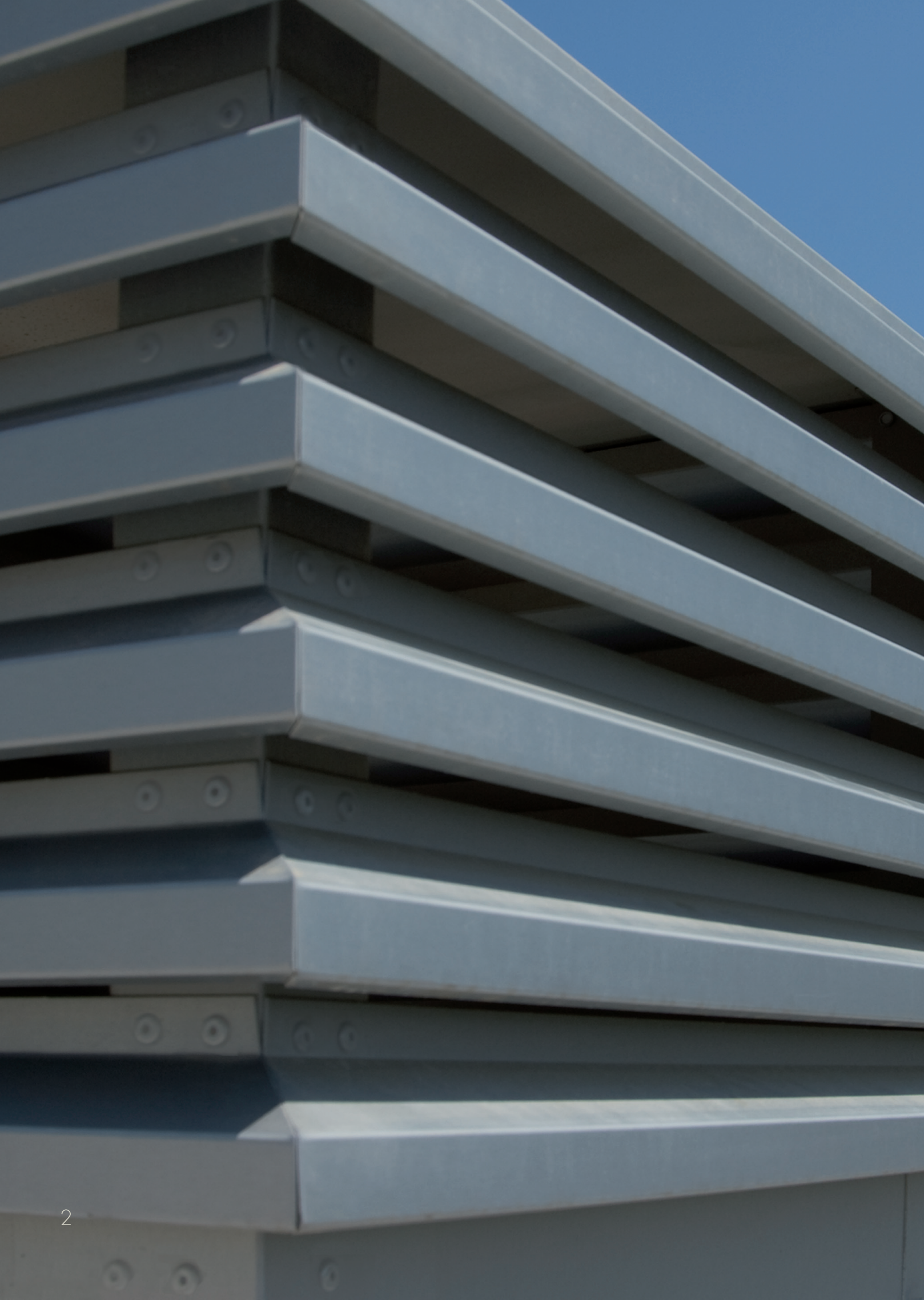

dążąc do perfekcji...

Nowy projekt · Wysoka wydajność ciągu · Lekki
Brak ostrych krawędzi · Zgodny z wymogami CTE
Wentylacja mechaniczna dzięki wbudowanemu wentylatorowi

ISO 9001

Nowa gama nasad kominowych VENTUM została zaadaptowana do wymogów Kodyfikacji Technicznej Dekretu Królewskiego 314/2008 regulującego wszelkie potrzeby wentylacji pomieszczeń mieszkalnych.

WENTYLACJA STATYCZNA

Do okapów kuchennych, kotłów gazowych oraz kominków domowych. Nasady VENTUM serii C zostały zaprojektowane tak, aby wywoływać podciśnienie w kanałach wentylacyjnych i zapobiegać efektowi "cofki" bez potrzeby stosowania wewnętrznych wentylatorów.

WENTYLACJA MECHANICZNA WYCIĄGOWA

Do wentylowania stref o dużej wilgotności powietrza, łazienek i kuchni. Nasady VENTUM serii E wyposażone są w modele wentylatorów o różnych mocach przeznaczone do wyciągania powietrza z pomieszczeń.

Zgodnie z wytycznymi CTE pomieszczenia mieszkalne powinny być wyposażone w system wymuszonej wymiany powietrza, umożliwiający dopływ świeżego powietrza poprzez wloty w ścianach i oknach oraz jego wypływ ze stref o dużej wilgotności, łazienek i kuchni.

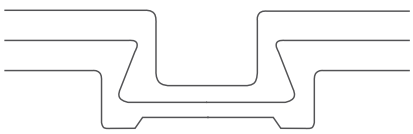

System spasowania lameli

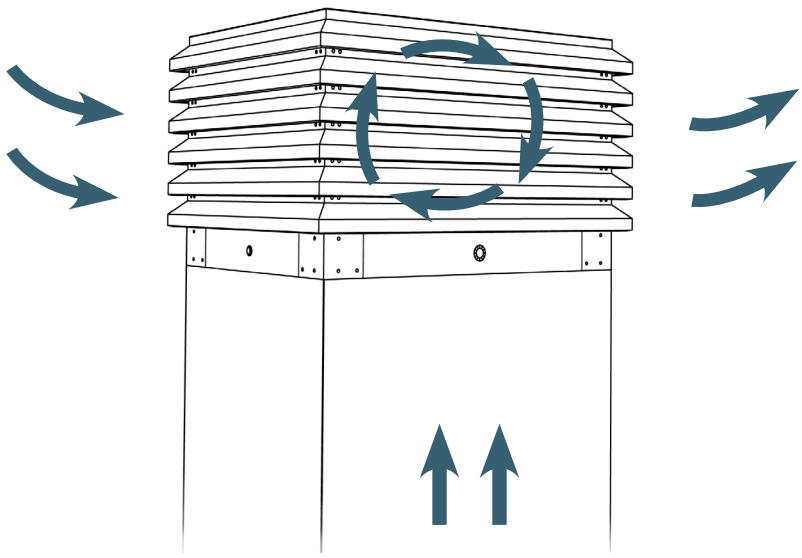

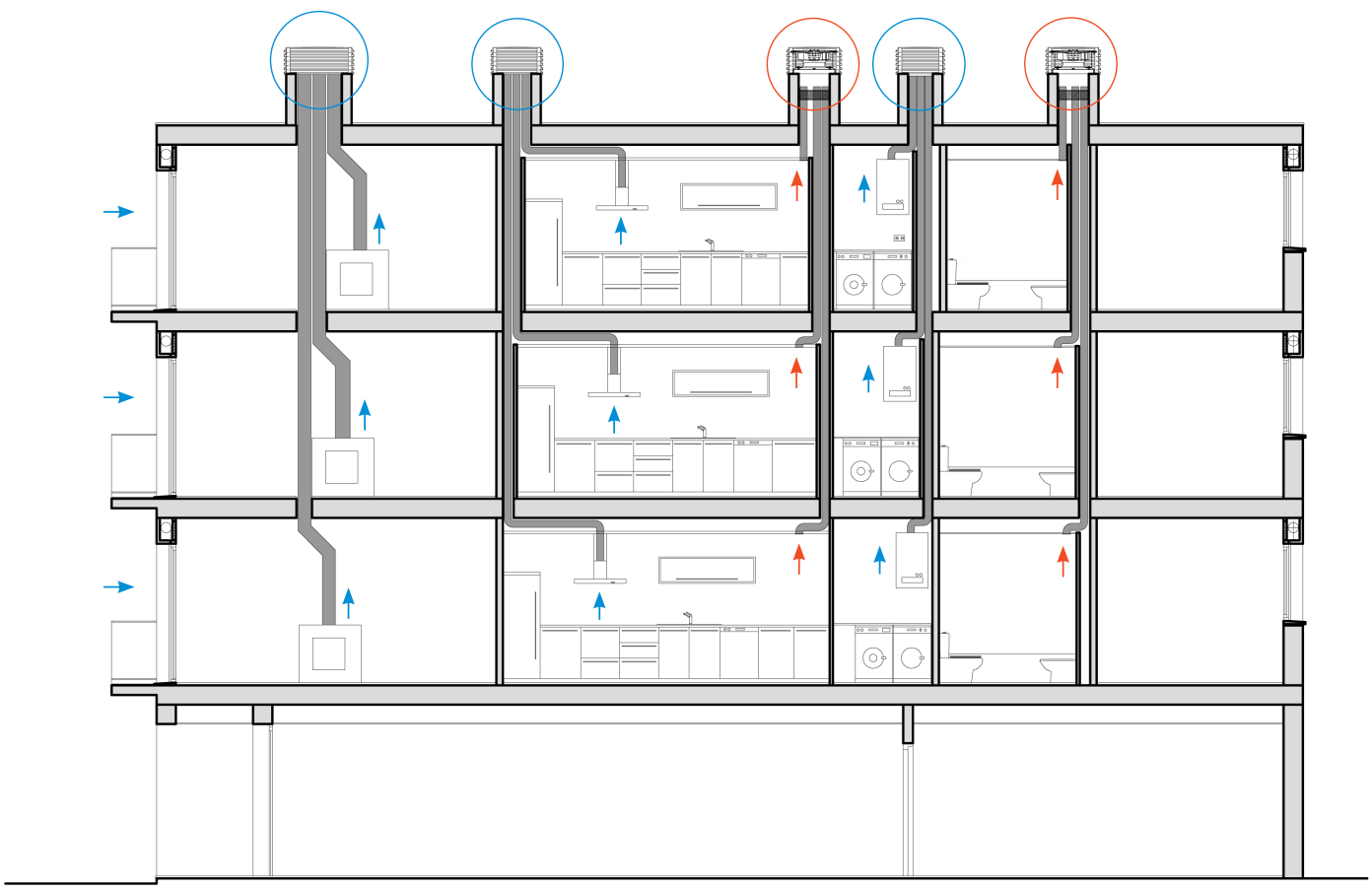

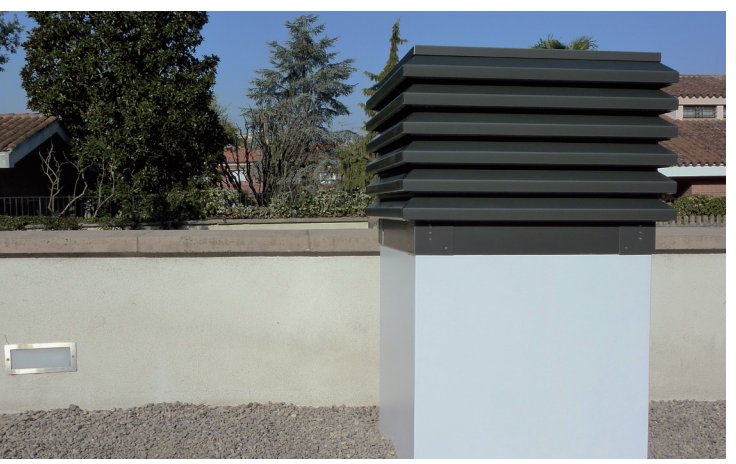

Elementy składowe nasad VENTUM połączone są z punktami napięcia formującego, bez spawania, zapewniając perfekcyjne spasowanie profili metalowych, w pełni zachowując wszystkie parametry trwałości i wytrzymałości materiału, chroniąc go przed jakimikolwiek zmianami.

Podstawa nasad VENTUM została zaprojektowana, aby umożliwić szybki, łatwy i bezpieczny montaż. Ten sposób montażu zapobiega również możliwości przedostawania się wilgoci oraz podciekaniu kapilarnemu. Łatwe w instalacji nasady nie wymagają jakichkolwiek prac murarskich.

PRODUKCJA NA WYMIAR

Nasza zrobotyzowana i zautomatyzowana produkcja umożliwia wytworzenie nasad VENTUM w dużych rozmiarach, które mogą zostać użyte do systemów wentylacyjnych dla dużych powierzchni, szybów windowych, wyłazów serwisowych, wywietrzaków garażowych; do ukrycia urządzeń klimatyzacyjnych na tarasach etc. Konstrukcja nasad VENTUM nie wymaga stosowania ścianek wewnętrznych, które zmniejszają lub całkowicie tłumią efekt podciśnienia.

Wysokość nasady VENTUM, jak i odległość pomiędzy lamelami jest stała, zatem wartość podciśnienia wewnątrz nasady jest zawsze stała, niezależnie od rozmiaru komina.

Nasady VENTUM serii E z wyciągiem powietrza mogą być wyposażone w wentylatory o żądanej wydajności. Dobór parametrów wentylatora jest niezależny od wymiarów zewnętrznych szachtu wentylacyjnego.

Aby ułatwić wspomniane obliczenia załączamy poniższą tabelę, którą można wykorzystać jako referencyjną. Instalacja powinna posiadać elektroniczną regulację napięcia w celu regulacji mocy silnika i zapewnienia odpowiedniej wydajności urządzenia.

WYDAJNOŚĆ WENTYLATORÓW

Wydajność m3/h	Wydajność l/s	Ilość kanałów Ø 100	Prędkość w kanale 4 m/s
70	19,39	1	Model HBR/ 4-200
140	38,78	2	
210	58,17	3	
280	77,56	4	
350	96,95	5	Model CRHB/ 4-250
420	116,34	6	
490	135,73	7	
560	155,12	8	
630	174,51	9	
700	193,90	10	Model CRHB/ 6-315
770	213,29	11	
840	232,68	12	
910	252,07	13	
980	271,46	14	
1050	290,85	15	
1120	310,24	16	
1190	329,63	17	Model CRHB/ 6-355
1260	349,02	18	
1330	368,41	19	
1400	387,80	20	
1470	407,19	21	
1540	426,58	22	
1610	445,97	23	
1680	465,36	24	

Aby wyliczyć wydajność wentylacji oddajemy do dyspozycji arkusz kalkulacyjny do ściągnięcia z www.industriasmas.com

PARAMETRY TECHNICZNE WENTYLATORÓW

Model	HRB/4-200
Napięcie/częstotliwość (V-Hz)	230 50/60
Prędkość obr. (RPM)	1475
Maksymalny pobór mocy(W)	35
Maksymalny pobór prądu (A)	0,19
Poziom dźwięku (dB)	53

Model	CRHB/4-250
Napięcie/częstotliwość (V-Hz)	230-50/60
Prędkość obr. (RPM)	1475
Maksymalny pobór mocy(W)	52
Maksymalny pobór prądu (A)	0,26
Poziom dźwięku (dB)	58

Model	CRHB/6-315
Napięcie/częstotliwość (V-Hz)	230-50
Prędkość obr. (RPM)	980
Maksymalny pobór mocy(W)	69
Maksymalny pobór prądu (A)	0,40
Poziom dźwięku (dB)	48

Model	CRHB/6-355
Napięcie/częstotliwość (V-Hz)	230-50
Prędkość obr. (RPM)	955
Maksymalny pobór mocy(W)	87
Maksymalny pobór prądu (A)	0,44
Poziom dźwięku (dB)	58

MINIMALNE WYMIARY WEWNĘTRZNE SZACHTU WENTYLACYJNEGO

HRB/ 4-200	300x300 mm
CRHB/ 4-250	445x445 mm
CRHB/ 6-315	540x540 mm
CRHB/ 6-355	610x610 mm

BADANIA

Dzięki znaczącym nakładom i wysiłkowi włożonemu w badania i rozwój nowych produktów, nasze wyroby są wiodącymi w sektorze wentylacji pomieszczeń mieszkalnych.

Nasz zespół inżynierów dokłada starań, aby zaspokoić potrzeby naszych klientów w najprostszy i najekonomiczniejszy sposób. W związku z tym wymagania naszych klientów stanowią dla nas wyzwania, z którymi mierzymy się w chwili obecnej.

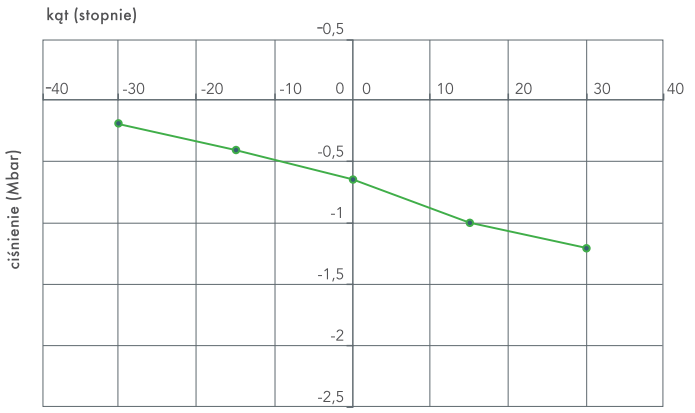

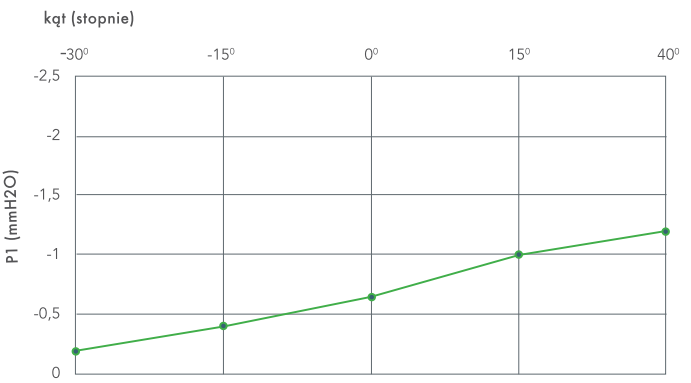

JAK PRZYGOTOWAĆ SZACHT WENTYLACYJNY DO MONTAŻU NASADY

Rekomendujemy stosowanie odseparowanych kanałów wentylacyjnych osobno dla każdej łazienki i kuchni aż do nasady w celu uniknięcia problemów z przenikaniem hałasu, zapachów i powietrza pomiędzy mieszkaniami. Wyloty kanałów wentylacyjnych powinny znajdować się 20 cm poniżej górnej krawędzi szachtu uszczelnione przy pomocy pianki poliuretanowej w taki sposób, aby możliwe było wyłącznie wyciąganie powietrza z wnętrza kanałów i nie występował efekt zasysania powietrza wewnątrz szachtu.

Zaleca się wzmocnienie trzech ostatnich warstw murowanych przy pomocy betonu i (najlepiej) prętów zbrojeniowych aby zapobiec możliwości poruszenia nasady przez silne podmuchy wiatru.

W odległości poniżej 2000 metrów od morza zaleca się zastosowanie nasad VENTUM wykonanych ze stali nierdzewnej AISI 316.

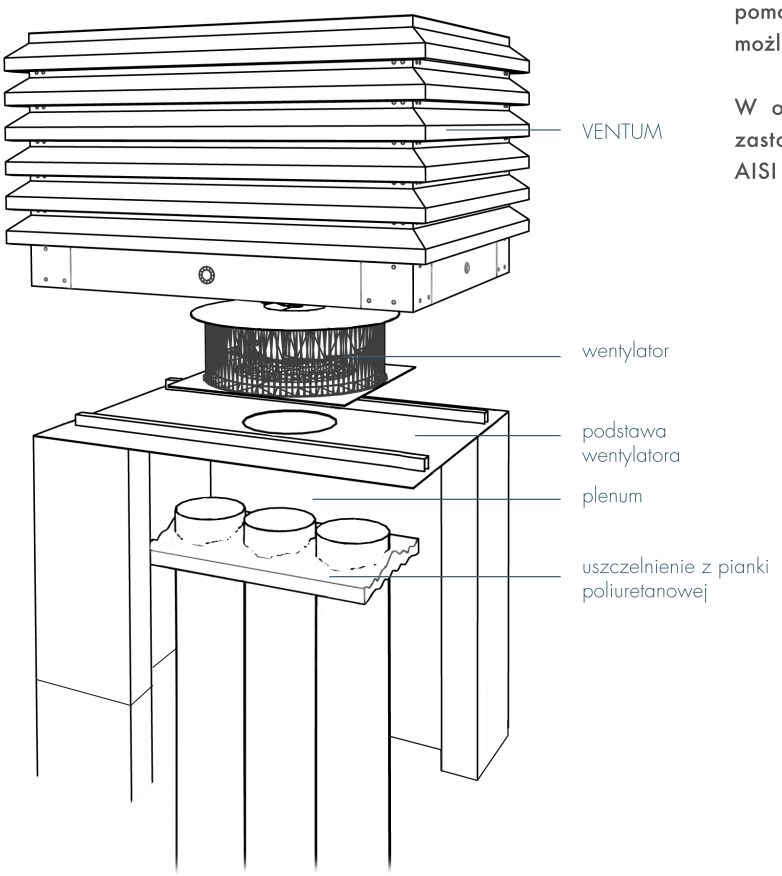

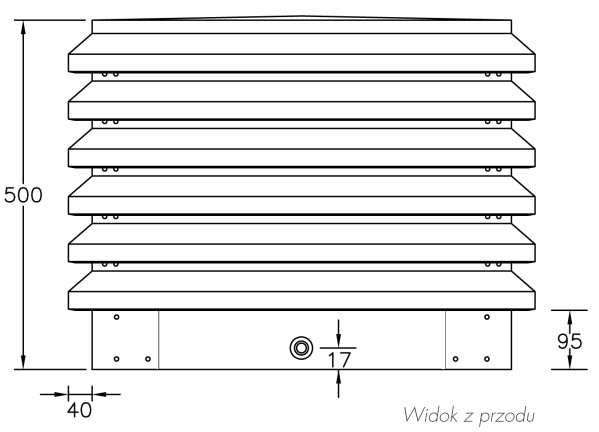

WYMAGAJ JAKOŚCI VENTUM!

WYSŁONY Z LAMELI

Wysłony z lameli stanowią estetyczne rozwiązanie stosowane w celu ukrycia urządzeń wentylacyjnych zainstalowanych na dachu budynku i innych instalacji, które powinny zostać niewidoczne. Wysłony produkowane są z tego samego typu profili w formie lameli, materiałów oraz kolorystyce, co nasady wentylacyjne, zapewniając estetyczną jednorodność. Zarówno wysokość, jak i wymiary zewnętrzne wysłon można precyzyjnie dopasować do potrzeb klienta. Wysłony mogą zostać wyposażone w różne typy drzwi: jednoskrzydłowe, dwuskrzydłowe, przesuwne etc. Montaż wysłon jest bardzo prosty i umożliwia zastosowanie systemu kotwienia bez potrzeby przewiercania wierzchnich warstw dachu.

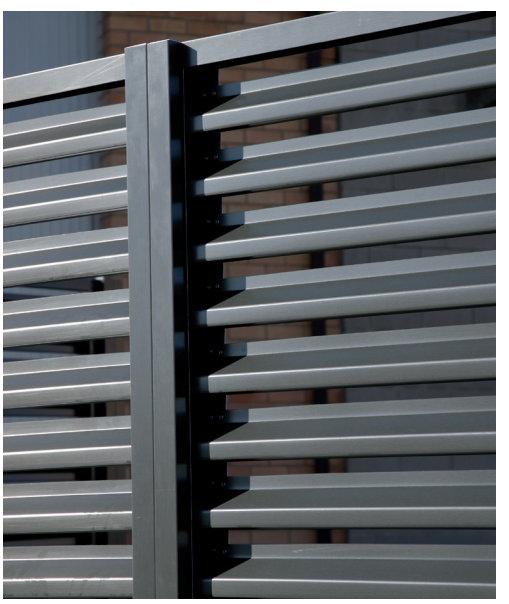

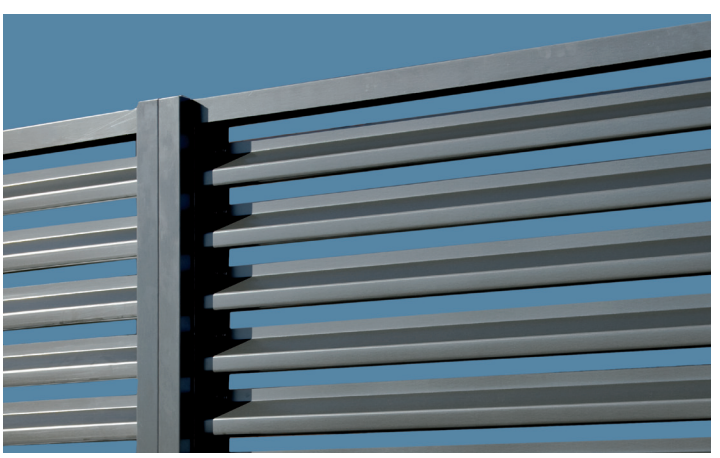

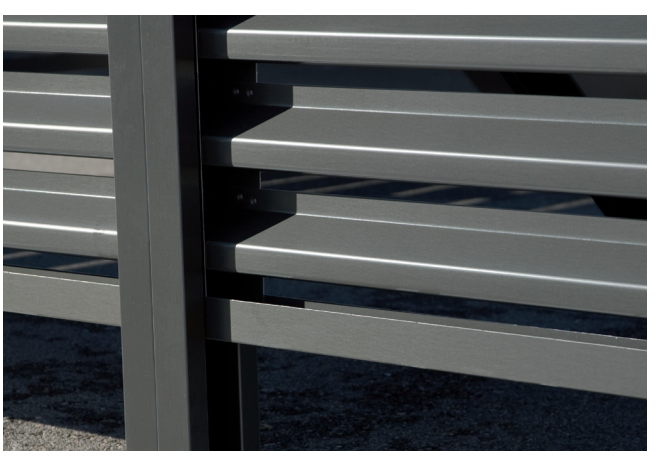

MATERIAŁY I KOLORYSTYKA

Aluminium lakierowane szare RAL 7022

Aluminium lakierowane czarne

Aluminium lakierowane białe RAL 9003 — nowy kolor

Aluminium naturalne

Stop 3004 H44 wskazany jako spełniający wymogi normy EN do produkcji nasad dla kotłów i pieców gazowych.

Aluminium lakierowane na dowolny kolor wg palety RAL dostępny na specjalne zamówienie

Stal nierdzewna - AISI 316 połysk

Wskazana do produkcji nasad dla systemów ogrzewania olejem opałowym, kotłów gazowych, kominków domowych i wentylacyjnych.

JAK ZŁOŻYĆ ZAMÓWIENIE?

MECHANICZNA

1. NASADA VENTUM MECHANICZNA

Seria E extractor

☐ 4-200 (77 l/s) ☐ 4-250 (170 l/s) ☐ 6-315 (300 l/s) ☐ 6-355 (454 l/s)

Seria I impulsor

☐ TRB/4-200 (25 l/s) ☐ TBR/4-250 (48 l/s)

2. WYMIARY

☐ A (długość) ☐ B (szerokość)

3. WYBÓR MATERIAŁU

☐ Aluminium lakierowane

☐ RAL 7022 ☐ Czarny ☐ RAL 9003 ☐ Kolor wg RAL ☐

☐ Aluminium naturalne

☐ Stal nierdzewna AISI 316 połysk

STATYCZNA

1. NASADA VENTUM STATYCZNA

Seria statyczna

2. WYMIARY

☐ A (długość) ☐ B (szerokość)

3. WYBÓR MATERIAŁU

☐ Aluminium lakierowane

☐ RAL 7022

☐ Czarny

☐ Biały RAL 9003

☐ Kolor wg RAL ☐

☐ Aluminium naturalne

☐ Stal nierdzewna AISI 316 połysk

VENTUM®

NASADY KOMINOWE I WENTYLACYJNE

INDUSTRIAS MAS SALVADÓ Y SUC. S,L.
Pol. Ind. Canaleta, s/n · 25300 TÀRREGA (Lleida) SPAIN
Tel. +34 973 310 162 Fax +34 973 312 815
www.industriasmas.com · info@industriasmas.com